PORTUGAL

PL

MPIE5

INSTRUKCJA INSTALACJI I UŻYTKOWANIA

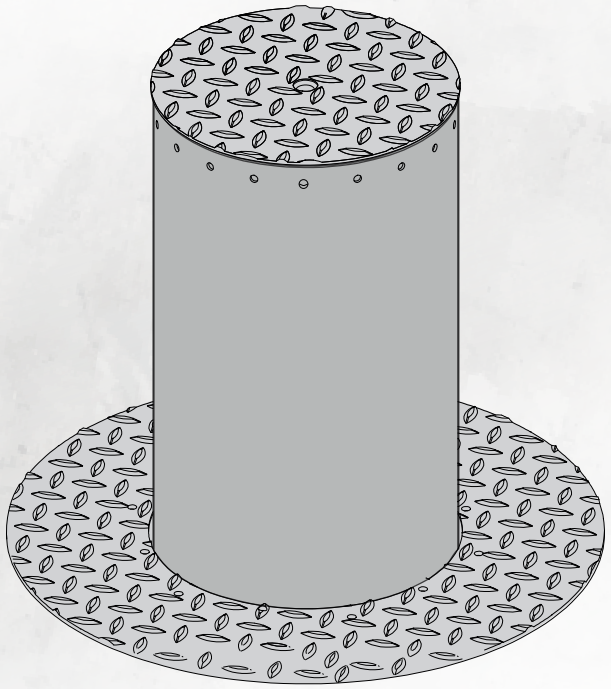

Motorline® PROFESSIONAL

v1.2
REV. 09/2024

00. ZAWARTOŚĆ

SPIS TREŚCI

01. INSTRUKCJA BEZPIECZEŃSTWA 1B

02. SŁUPEK STAŁY

SPECYFIKACJA TECHNICZNA 4A

ZAWARTOŚĆ ZESTAWU 4A

WYMIARY 4B

03. INSTALACJA

INSTALACJA SŁUPKA 5

01. INSTRUKCJA BEZPIECZEŃSTWA

CE	Produkt jest certyfikowany zgodnie ze standardami bezpieczeństwa Wspólnoty Europejskiej (WE).
RoHS	Ten produkt jest zgodny z Dyrektywą Parlamentu Europejskiego i Rady 2011/65/UE z dnia 8 czerwca 2011 r. w sprawie ograniczenia stosowania niektórych niebezpiecznych substancji w sprzęcie elektrycznym i elektronicznym (wersja przekształcona) oraz z Dyrektywą Delegowaną Komisji (UE) 2015/863.
	(Dotyczy krajów z systemami recyklingu). To oznaczenie na produkcie lub w instrukcji wskazuje, że nie należy wyrzucać produktu i akcesoriów elektronicznych (np. ładowarek, kabli USB, materiałów elektronicznych, elementów sterujących itp.) razem z innymi odpadami domowymi po zakończeniu okresu użytkowania. Aby uniknąć możliwej szkody dla środowiska lub zdrowia ludzkiego wynikającej z niekontrolowanego wyrzucania odpadów, należy oddzielić te przedmioty od innych rodzajów odpadów i poddać je recyklingowi w sposób odpowiedzialny, aby promować ponowne wykorzystanie zasobów materiałowych. Użytkownicy indywidualni powinni skontaktować się ze sprzedawcą, u którego zakupili produkt lub z Krajową Agencją Środowiska, aby uzyskać szczegółowe informacje na temat tego, gdzie i jak mogą oddać produkt do bezpiecznego dla środowiska recyklingu. Użytkownicy biznesowi powinni skontaktować się ze sprzedawcą i sprawdzić warunki umowy zakupu. Tego produktu i jego akcesoriów elektronicznych nie należy mieszać z innymi odpadami komercyjnymi.
	To oznaczenie wskazuje, że baterii nie należy wyrzucać wraz z innymi odpadami domowymi po zakończeniu ich okresu użytkowania. Baterie należy dostarczyć do specjalnych punktów zbiórki w celu ich recyklingu.
	Różne rodzaje opakowań (karton, plastik itp.) muszą być poddawane selektywnej zbiórce w celu ich recyklingu. Oddzielaj różne rodzaje opakowań i poddaj je recyklingowi w sposób odpowiedzialny.
	Oznakowanie to wskazuje, że produkt i akcesoria elektroniczne (np. ładowarka, kabel USB, materiały elektroniczne, elementy sterujące itp.) grożą porażeniem prądem przez bezpośredni lub pośredni kontakt z elektrycznością. Zachowaj ostrożność podczas obchodzenia się z produktem i przestrzegaj wszystkich procedur bezpieczeństwa zawartych w niniejszej instrukcji.

01. INSTRUKCJA BEZPIECZEŃSTWA

OGÓLNE OSTRZEŻENIA

- Niniejsza instrukcja zawiera bardzo ważne informacje dotyczące bezpieczeństwa i użytkowania. Przeczytaj uważnie wszystkie instrukcje przed rozpoczęciem procesu instalacji / użytkowania i przechowuj tę instrukcję w bezpiecznym miejscu, aby w razie potrzeby można było z niej skorzystać.
- Ten produkt jest przeznaczony do użytku wyłącznie zgodnie z opisem w niniejszej instrukcji. Wszelkie inne działania, które nie zostały wymienione w instrukcji, są wyraźnie zabronione, ponieważ mogą uszkodzić produkt i narazić ludzi na poważne obrażenia.
- Niniejsza instrukcja jest przeznaczona przede wszystkim dla wyspecjalizowanych instalatorów i nie zwalnia użytkownika z odpowiedzialności za przeczytanie „Norm użytkownika" w celu zapewnienia prawidłowego działania produktu.
- Instalacja i naprawa produktu mogą być wykonywane przez wykwalifikowanych i wyspecjalizowanych instalatorów, aby upewnić się, że każda procedura jest przeprowadzana zgodnie z obowiązującymi przepisami i normami. Nieprofesjonalnym i niedoświadczonym użytkownikom wyraźnie zabrania się podejmowania jakichkolwiek działań, chyba że wyspecjalizowani instalatorzy wyraźnie tego zażądają.
- Instalacja musi być często weryfikowana pod kątem wyważenia, zużycia kabli, sprężyn, zawiasów, kół, wsporników i innych części mechanicznych.
- Nie używaj produktu, jeśli konieczna jest naprawa lub regulacja.
- W przypadku konserwacji, czyszczenia lub wymiany części produkt musi być odłączony od zasilania. Dotyczy to również działań, które wymagają otwarcia pokrywy produktu.
- Użytkowanie, czyszczenie i konserwacja tego produktu może być wykonywane przez każdą osobę pod warunkiem, że osoba taka została poinstruowana przez instalatora z doświadczeniem w zakresie bezpiecznego użytkowania produktu i świadomością związanego z tym ryzyka i niebezpieczeństwa.
- Dzieci nie powinny bawić się produktem, otwierać urządzeń, aby uniknąć mimowolnego uruchomienia drzwi lub bramy z napędem.
- Jeżeli kabel zasilający jest uszkodzony należy go natychmiast wymienić w celu uniknięcia niebezpieczeństwa. Wymianę kabla może wykonać producent, wykwalifikowany serwis producenta lub wykwalifikowany personel.
- Podczas wyjmowania akumulatora urządzenie musi być odłączone od sieci elektrycznej.
- Upewnij się, że pomiędzy uruchamianymi częściami ruchomymi a stałymi nie dochodzi do wzajemnego blokowania się.

OSTRZEŻENIA DLA INSTALATORÓW

- Przed rozpoczęciem procedur instalacyjnych upewnij się, że masz wszystkie urządzenia i materiały niezbędne do ukończenia instalacji produktu.
- Należy uwzględnić wskaźnik ochrony (IP) i temperaturę pracy, aby upewnić się, że jest ona odpowiednia dla miejsca instalacji.
- Przekaż użytkownikowi instrukcję obsługi produktu i poinformuj go, jak należy postępować w nagłych przypadkach.
- Jeśli napęd instalowany jest w bramie wyposażonej w drzwi przejściowe, konieczne jest zamontowanie czujnika uniemożliwiającego uruchomienie bramy, kiedy drzwi nie są zamknięte.
- Nie należy instalować produktu „do góry nogami" lub mocować przy pomocy elementów nie utrzymujących jego wagi. W razie potrzeby należy dołożyć dodatkowe mocowania w punktach newralgicznych, aby zapewnić bezpieczeństwo napędu.
- Nie instaluj produktu w miejscach zagrożonych wybuchem.
- Urządzenia zabezpieczające muszą chronić Użytkownika przed ewentualnym uszkodzeniem ciała podczas pracy bramy wyposażonej w napęd elektryczny.
- Sprawdź, czy elementy, które mają być zautomatyzowane (bramy, drzwi, okna, żaluzje itp.) są w pełni sprawne, wyrównane i wypoziomowane. Sprawdź również, czy niezbędne mechaniczne ograniczniki znajdują się w odpowiednich miejscach.
- Centrala sterująca musi być zainstalowana w miejscu zabezpieczonym

przed deszczem, wilgocią, kurzem i szkodnikami.
- Należy poprowadzić wszystkie kable elektryczne przez rurki ochronne, aby zabezpieczyć je przed zniszczeniami mechanicznymi, głównie na kablu zasilającym. Należy pamiętać, że wszystkie kable muszą być wprowadzone do centrali od dołu.
- Jeżeli napęd ma zostać zainstalowany na wysokości powyżej 2,5 m od podłoża, minimalne wymagania bezpieczeństwa i ochrony zdrowia dotyczące pracowników reguluje dyrektywa 2009/104/WE Parlamentu Europejskiego i Rady z dnia 16 września 2009 r.
- Zamocuj trwałą etykietę ręcznego odblokowania jak najbliżej mechanizmu odblokowującego.
- Zabezpieczenia zasilania jak wyłącznik czy bezpiecznik muszą być podłączone do skrzynki elektrycznej na przewodach stałych zgodnie z zasadami instalacji.
- Jeśli instalowany produkt wymaga zasilania 230 V lub 110 VAC, upewnij się, że podłączono go do panelu elektrycznego z uziemieniem.
- Produkt zasilany jest niskim napięciem w przypadku zastosowania silników 24V.
- Należy zwrócić szczególną uwagę na elementy (produkty) o wadze przekraczającej 20 kg z uwagi na ryzyko wypadku lub obrażeń. W takich sytuacjach zaleca się stosowanie odpowiednich systemów pomocniczych.
- Należy zwrócić szczególną uwagę na ryzyko upadku przedmiotów lub niekontrolowanego ruchu drzwi/bram podczas instalacji lub obsługi tego produktu.

OSTRZEŻENIA DLA UŻYTKOWNIKÓW

- Jeśli produkt ma kontakt z substancjami płynnymi, a nie jest do tego przystosowany, musi być niezwłocznie odłączony od zasilania. Aby uniknąć zwarć należy niezwłocznie powiadomić Serwis.
- Upewnij się, że instalator dostarczył ci instrukcję produktu i poinformował cię, jak postępować z produktem w nagłych wypadkach.
- Jeśli napęd wymaga naprawy lub modyfikacji, odblokuj go, wyłącz zasilanie i nie używaj go, dopóki nie zostaną spełnione wszystkie warunki bezpieczeństwa.
- W przypadku zadziałania bezpiecznika zlokalizuj usterkę i usuń ją przed wymianą bezpiecznika. Jeżeli usterki nie da się naprawić zgodnie z instrukcją, skontaktuj się z instalatorem.
- Podczas pracy obszar działania bramy musi być wolny.
- Nie wykonuj żadnych działań na elementach mechanicznych lub zawiasach, jeśli produkt jest w ruchu.

ODPOWIEDZIALNOŚĆ

- Dostawca nie ponosi żadnej odpowiedzialności, jeżeli:
  - awaria lub uszkodzenie produktu są wynikiem nieprawidłowej instalacji lub konserwacji!
  - podczas instalacji, użytkowania i konserwacji produktu nie są przestrzegane normy.
  - nie są przestrzegane instrukcje zawarte w niniejszej instrukcji obsługi.
  - uszkodzenie zostało spowodowane przez nieautoryzowane modyfikacje. W takim przypadku gwarancja zostaje unieważniona.

MOTORLINE ELECTROCELOS SA.
Travessa do Sobreiro, nº29
4755-474 Rio Côvo (Santa Eugénia)
Barcelos, Portugal

SYMBOLE LEGENDY

- Ważne uwagi bezpieczeństwa

- Informacje dotyczące potencjometru

- Pomocne informacje

- Informacje dotyczące złącz

- Informacje dotyczące programowania

- Informacje o przyciskach

02. SŁUPEK STAŁY

SPECYFIKACJA TECHNICZNA

MPIE5 - to stały słupek wykonany ze stali nierdzewnej INOX 304, ograniczający ruch pojazdów. Do zastosowań na ciągach pieszo-rowerowych lub pomiędzy słupkami automatycznymi MPIE10

	400	600	800
• **Wysokość robocza**	370mm	570mm	785mm
• **Zasilanie oświetlenia**	24 Vdc		
• **Część stała**	Stal nierdzewna 2.5mm		
• **Pokrywa górna**	Antypoślizgowa stal nierdzewna 4 [mm]		
• **Część osadzona w ziemi**	Rura PVC o grubości 10 [mm]		
• **Średnica słupka**	ø204mm		
• **Kołnierz ochronny**	Ø400mm		

ZAWARTOŚĆ ZESTAWU

Zestaw składa się z następujących elementów:

01 • 01 MPIE502
02 • 01 MSC50 czujnik zmierzchu
03 • 01 Zintegrowany moduł LED RGB

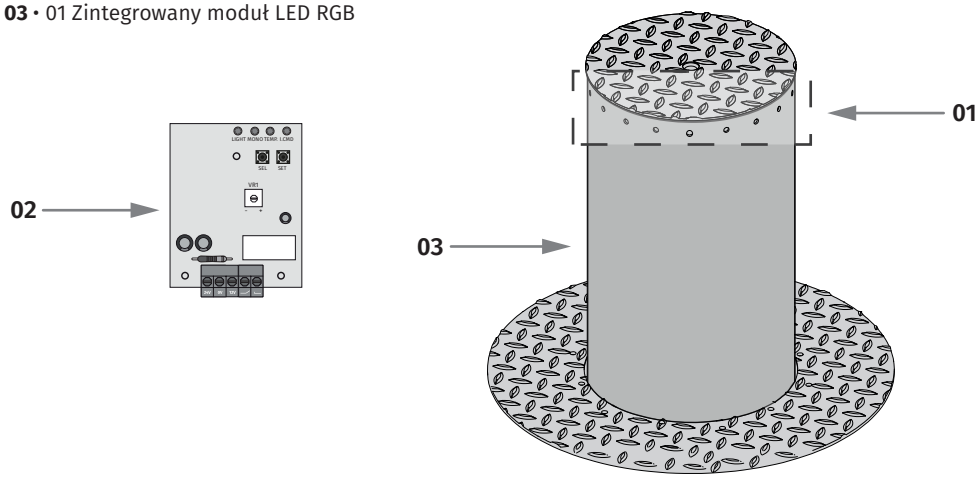

02. SŁUPEK STAŁY

WYMIARY

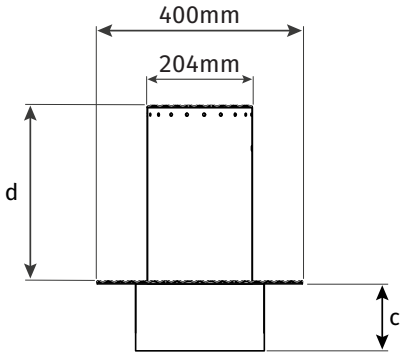

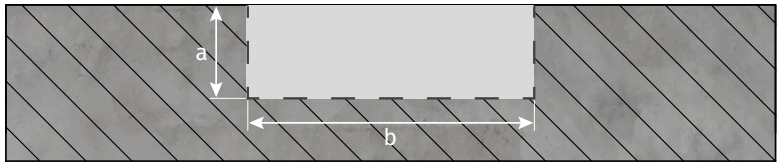

	400	600	800
• **Wymiary (a)**	300mm		
• **Wymiary (b)**	600mm		
• **Wymiary (c)**	140mm	210mm	230mm
• **Wymiary (d)**	370mm	570mm	785mm

03. INSTALACJA

INSTALACJA SŁUPKA

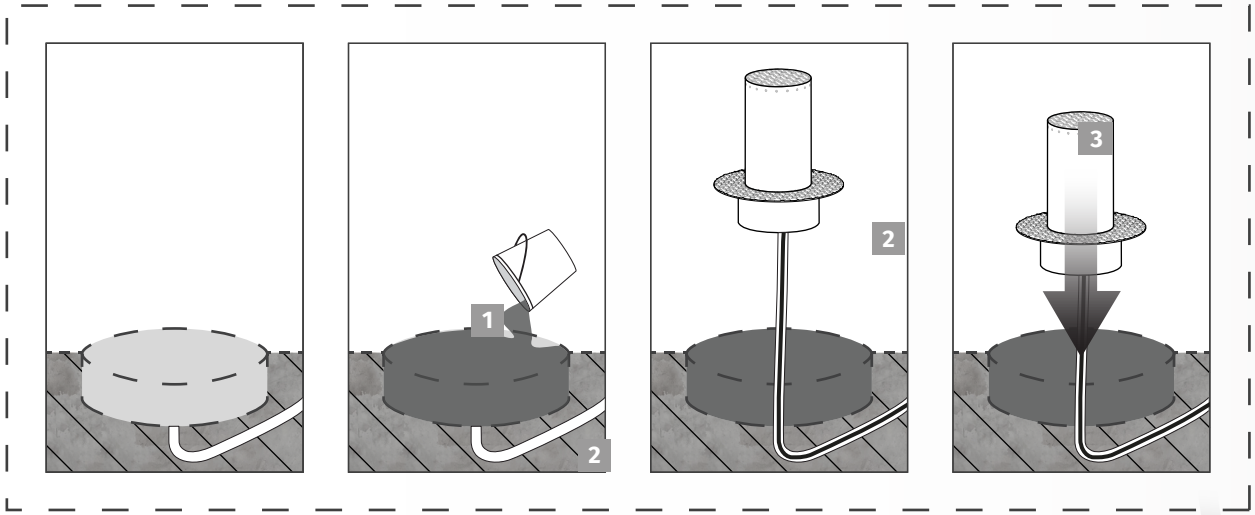

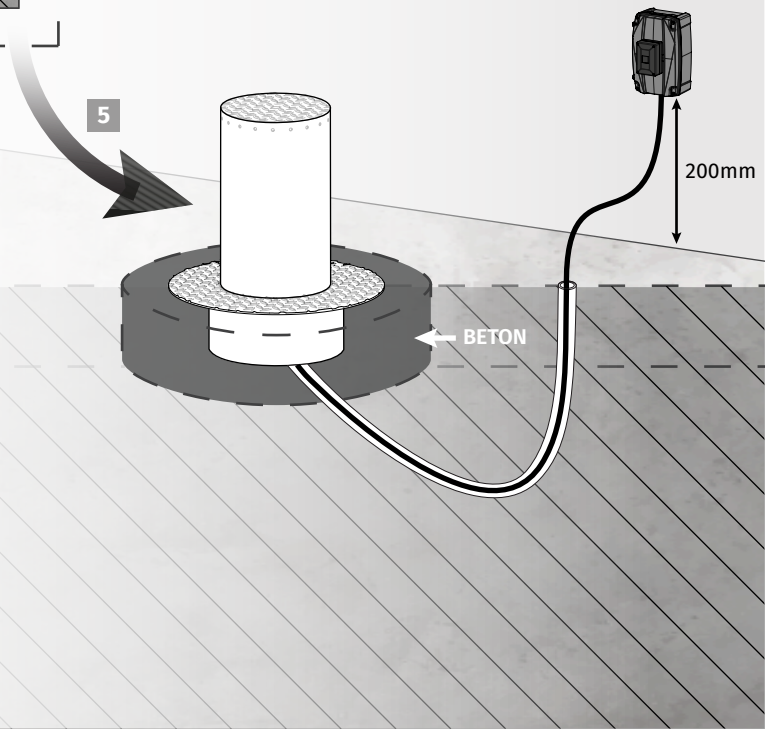

- Ułóż rurkę osłonową między centralą (zasilaczem) a słupkiem, w której przeprowadzisz przewód zasilający do oświetlenia LED.
- Aby lepiej zamocować słupek, obsyp go piaskiem.
- Aby uzyskać odpowiednią wytrzymałość, zastosuj beton o zwiększonej wytrzymałości min. klasy B15.
- Zachowaj minimalną wysokość montażową centrali zasilającej od podłoża – min 200 [mm].

1 WYKONANIE OTWORU
Wykop w podłożu otwór o średnicy min 600 [mm] i głębokości 300 [mm].

2 WYPROWADZENIE RURKI OSŁONOWEJ
Umieść rurę osłonową do przewodu LED w środku otworu.

3 BETONOWANIE
Wypełnij wykop przygotowanym betonem.

4 UŁOŻENIE PRZEWODU ZASILANIA LED
Przeciągnij przewód zasilania oświetlenia LED przez rurę osłonową, tak aby znalazł się na jej drugim końcu.

5 OSADZENIE SŁUPKA W OTWORZE
Ustaw słupek w czasie, kiedy beton jest jeszcze świeży.

6 ZAKOŃCZENIE INSTALACJI
Pozostaw beton do wyschnięcia, aby zakończyć instalację.